Схема системи опалення

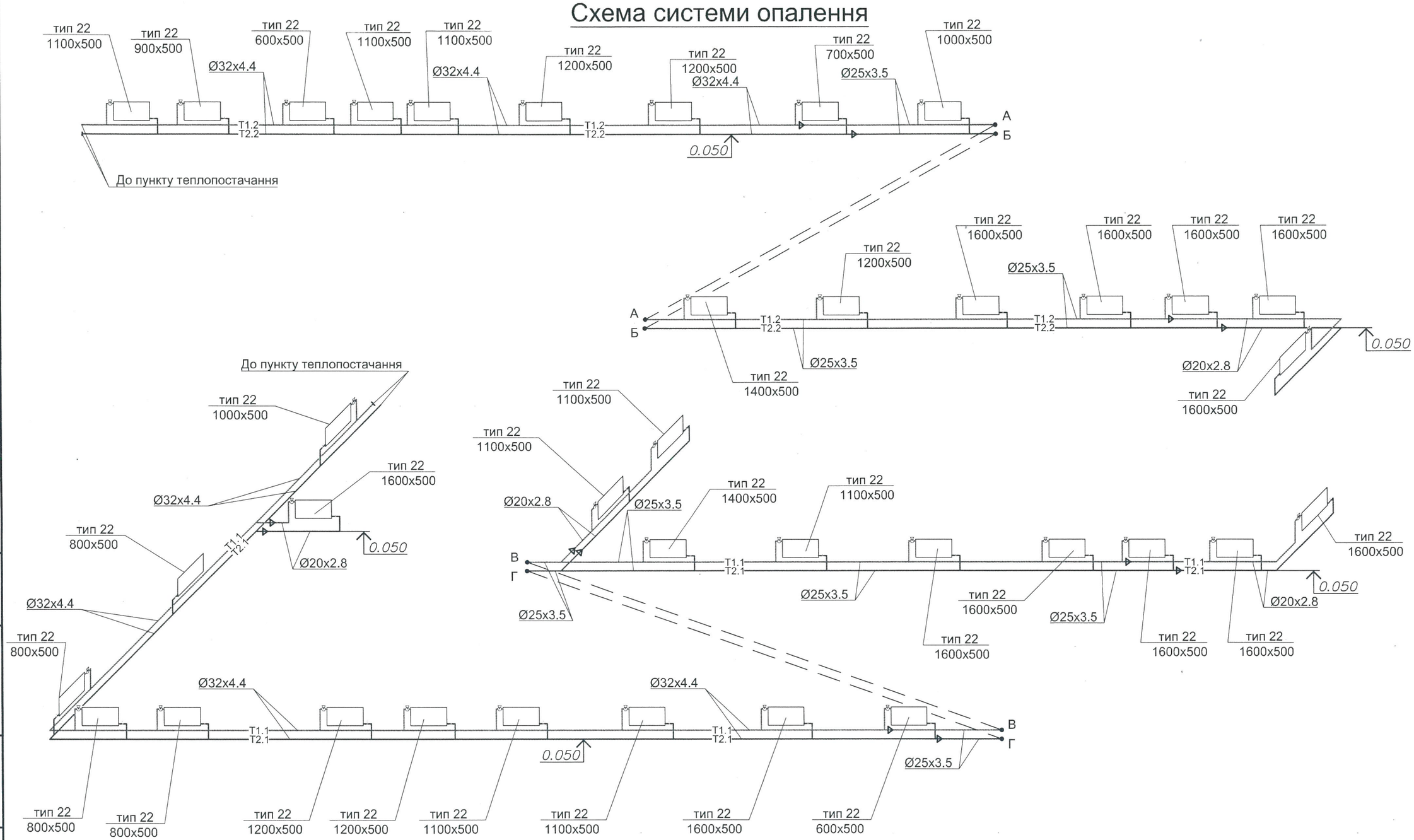

						1.2018-ОВ			
Зм.	Кільк.	Арк.	№док.	Підп.	Дата	Капітальний ремонт будівлі №218/1 (казарма), смт Кулиничі Харківської обл., військове містечко №218			
Розробив		Мальченко			2018	Казарма	Стадія	Аркуш	Аркушів
Перевірив		Суржок			2018		РП	4	8
Н. контр.		Суржок				Схема системи опалення	ФОП Суржок		
ГІП		Мальченко			2018				

Погоджено

Взам. інв. N

Підпис і дата

Інв. N ориг.

Схема обв'язки радіатора

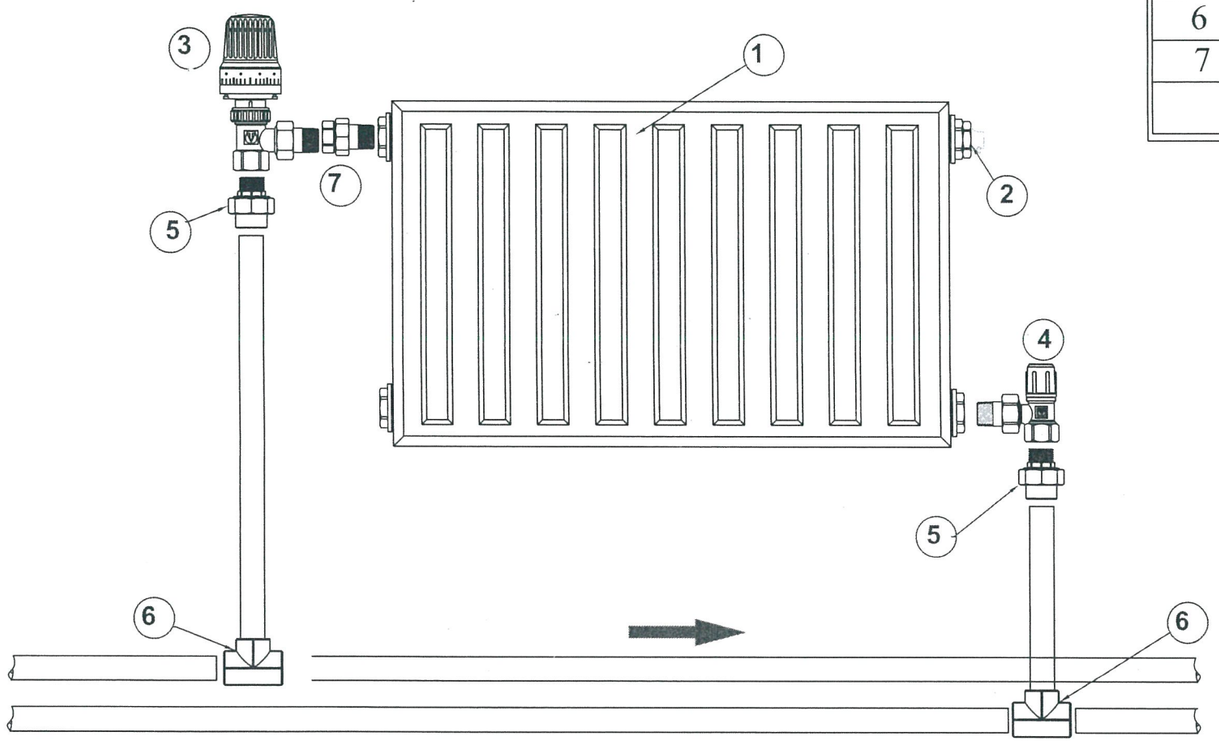

Специфікація

Поз.	Наименование	Марка	Кол-во
1	Радіатор	Korado	1
2	Повітровідвідник		1
3	Клапан регулюючий кутовий	VT.017.N.04	1
4	Клапан настроювальний	VT.007+VT.011	1
5	З'єднувач роз'ємний НР	VTp.761	2
6	Трійник	VTp.731	2
7	Згін роз'ємний	VTr.341	1
	Труба поліпропіленова		

Погоджено

Взам. інв. N

Підпис і дата

Інв. N ориг.

Зм.	Кільк.	Арк.	№док.	Підп.	Дата
Розробив		Мальченко			2018
Перевірив		Суржок			2018
Н. контр.		Суржок			
ГІП		Мальченко			2018

1.2018-ОВ

Капітальний ремонт будівлі №218/1 (казарма), смт Кулиничі Харківської обл., військове містечко №218

Казарма

Стадія	Аркуш	Аркушів
РП	5	8

Схема обв'язки радіатора

ФОП Суржок

План з системою вентиляції

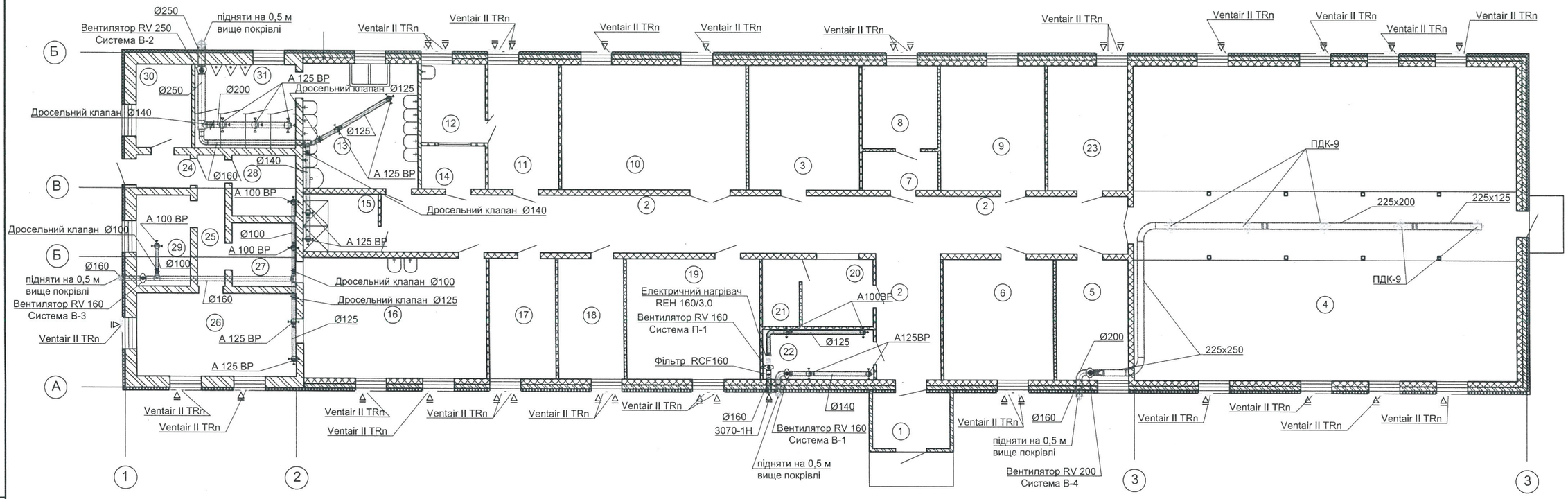

Експлікація приміщень

Таблиця №1

№ приміщ.	Призначення приміщень	Площа приміщ.м2
1	2	3
	Казарма	
1	Тамбур	5.8
2	Коридор	63.7
3	Приміщення зберігання зброї	17.0
4	Спальне приміщення	148.8
5	Кімната чищення зброї	10.8
6	Канцелярія	16.5
7	Тамбур	3.6
8	Секретна кімната	7.8
9	Кімната зберігання майна	16.1

продовження таблиці №1

1	2	3
10	Народна світлиця (кімната дозвілля)	28.4
11	Кімната побутового обслуговування	10.9
12	Оглядова	6.2
13	Кімната для умивання	17.6
14	Комора зберігання прибирального знаряддя	3.4
15	Душова	5.5
16	Їдальня	27.6
17	Кабінет заступника командира	10.0
18	Кабінет командира	10.0
19	Навчальний клас	19.9
20	Чергова	6.0

продовження таблиці №1

1	2	3
21	Кімната відпочинку чергового	3.1
22	Кімната для сушки одягу	7.0
23	Кабінет	12.2
24	Тамбур	2.2
25	Коридор	5.4
26	Кухня	15.4
27	Мийна	4.9
28	Комора	4.7
29	Комора	5.8
30	Електрощитова, паливна	5.5
31	Санвузол	10.2

Погоджено

Взам. інв. N

Підпис і дата

Інв. N ориг.

Зм.	Кільк.	Арк.	№док.	Підп.	Дата	1.2018-ОВ		
						Капітальний ремонт будівлі №218/1 (казарма), смт Кулиничі Харківської обл., військове містечко №218		
Розробив		Мальченко			2018	Казарма	Стадія	Аркуш	Аркушів
Перевірив		Суржок			2018		РП	6	8
Н. контр.		Суржок			2018	План з системою вентиляції	ФОП Суржок		
ГІП		Мальченко							

Системи вентиляції П-1, В-1

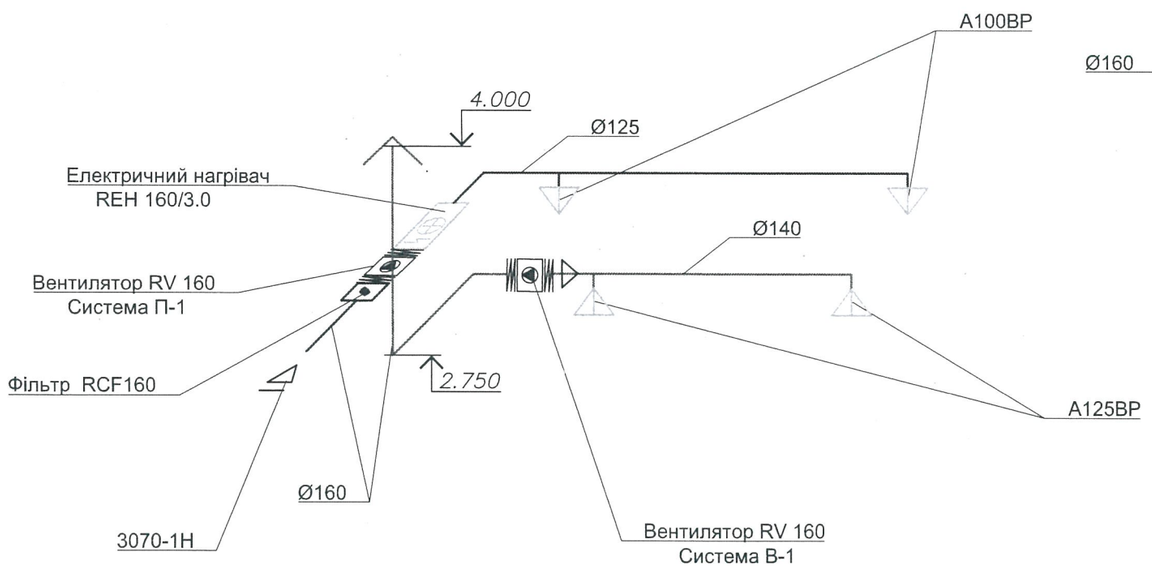

Система вентиляції В-2

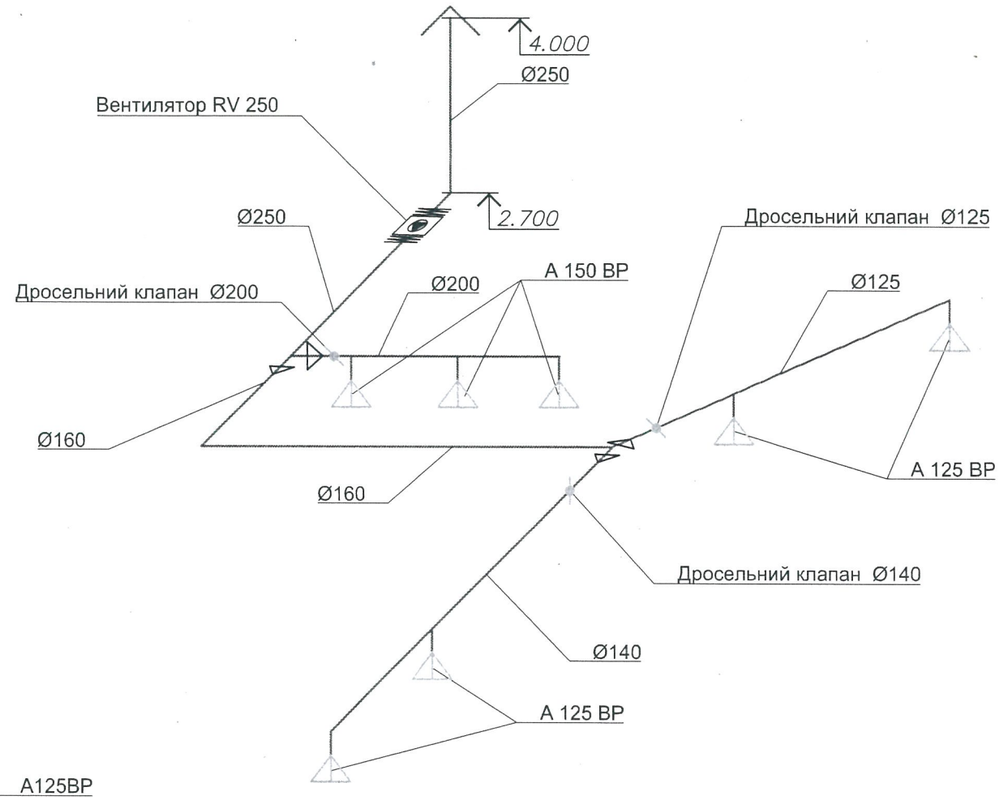

						1.2018-ОВ		
Зм.	Кільк	Арк.	№док.	Підп.	Дата	Капітальний ремонт будівлі №218/1 (казарма), смт Кулиничі Харківської обл., військове містечко №218		
Розробив		Мальченко			2018	Казарма	Стадія	Аркуш	Аркушів
Перевірив		Суржок			2018		РП	7	8
Н. контр.		Суржок				Схема систем вентиляції П-1,В-1,В-2	ФОП Суржок		
ГІП		Мальченко			2018				

Погоджено

Взам. інв. N

Підпис і дата

Інв. N ориг.

Система вентиляції В-3

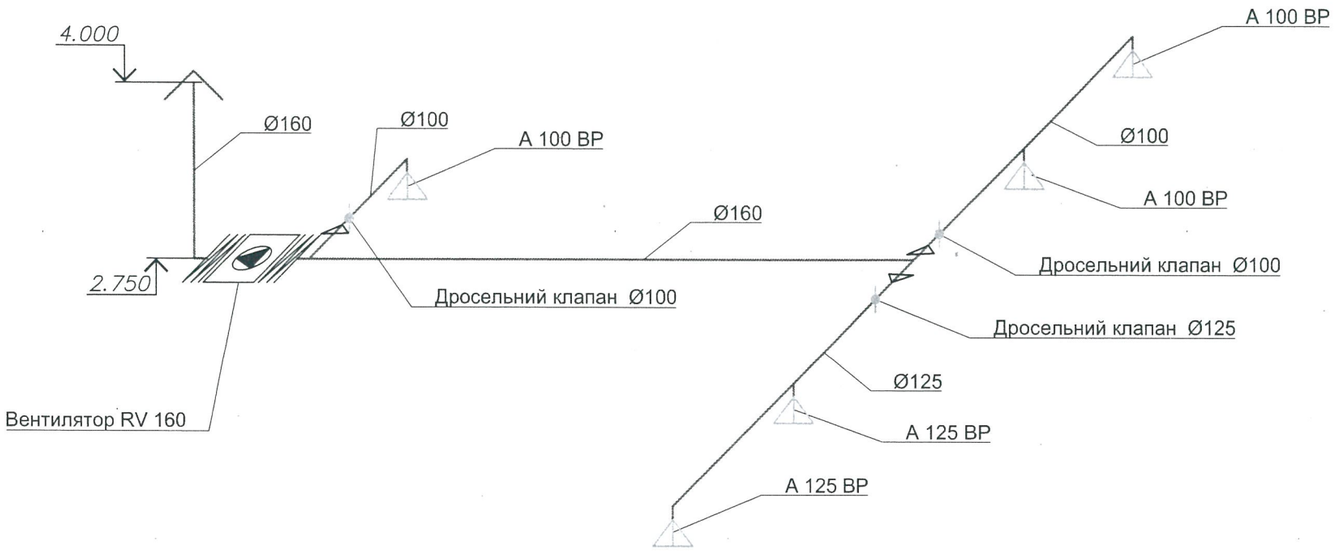

Система вентиляції В-4

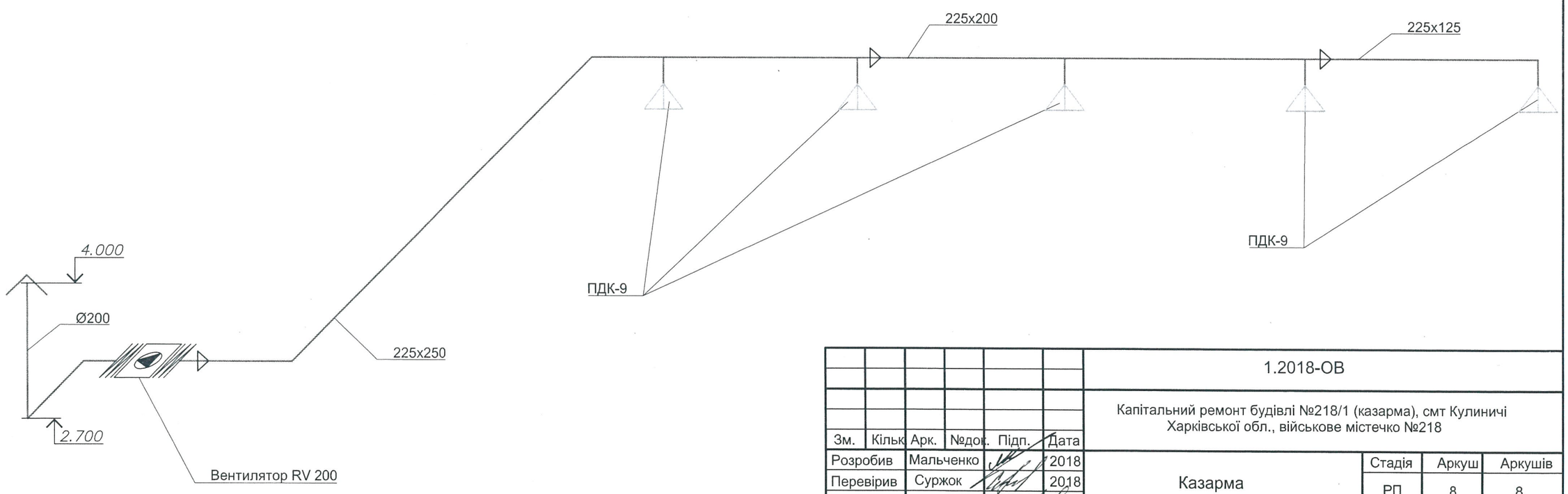

Погоджено

Взам. інв. N

Підпис і дата

Інв. N ориг.

Зм.	Кільк	Арк.	№док.	Підп.	Дата	1.2018-ОВ		
						Капітальний ремонт будівлі №218/1 (казарма), смт Кулиничі Харківської обл., військове містечко №218		
Розробив		Мальченко			2018	Казарма	Стадія	Аркуш	Аркушів
Перевірив		Суржок			2018		РП	8	8
Н. контр.		Суржок				Схема систем вентиляції В-3, В-4	ФОП Суржок		
ГІП		Мальченко			2018				

Позиція	Найменування та технічна характеристика	Тип, марка, позначення документа, опитувального листа	Код обладнання, виробу, матеріалу	Завод-виробник	Од. вимірювання	Кількість	Маса од. кг	Примітки
1	2	3	4	5	6	7	8	9
	1. Опалювальний пунк							
	Котел електричний Bosch Tronic 5000H	PTE 60			шт.	1		
	Гідравлічний вирівнювач Meibis	MHK 32			шт.	1		
	Бак розширювальний Reflex	25L NG			шт.	1		
	Насос циркуляційний Wilo Star RS	RS 25/8 PN10			шт.	1		
	Комплект гайок з прокладками Wilo DN 25				комплект	1		
	Колба з картриджем Atlas Filtri Dosafo	Plus L3P 5" 1/2"			комплект	1		
	Кран кульковий Ø 25				шт.	11		
	Зворотній клапан муфтовий Ø 25				шт.	2		
	Кран кульковий Ø 15				шт.	5		
	Зворотній клапан муфтовий Ø 15				шт.	1		
	Фільтр грязовик муфтовий Ø 25				шт.	1		
	Повітровідвідник Ø 15				шт.	1		
	Манометр	МП 100			шт.	2		
	Термометр				шт.	2		
	Труба стальна водогазопровідна Ду 25мм	ГОСТ 3262-75			м.п.	10		
	Труба стальна водогазопровідна	ГОСТ 3262-75			м.п.	6		
	1. Опалення							
1	Клапан регулюючий кутовий Ø15	VT.017.N.04		Valtec	шт	37		
2	Клапан настрою вальний кутовий	VT.007+VT.011		Valtec	шт	37		
3	Повітровідвідник Ø15			Valtec	шт	37		
4	Згін розємний			Valtec	шт	37		
5	Зєднувач розємний НР			Valtec	шт	74		
6	Радіатор опалювальний стальний 600×500	Тип 22		KORADO RADIK	шт	2		
7	Радіатор опалювальний стальний 700×500	Тип 22		KORADO RADIK	шт	1		
8	Радіатор опалювальний стальний 800×500	Тип 22		KORADO RADIK	шт	4		
9	Радіатор опалювальний стальний 900×500	Тип 22		KORADO RADIK	шт	1		
10	Радіатор опалювальний стальний 1000×500	Тип 22		KORADO RADIK	шт	2		
11	Радіатор опалювальний стальний 1100×500	Тип 22		KORADO RADIK	шт	8		
12	Радіатор опалювальний стальний 1200×500	Тип 22		KORADO RADIK	шт	5		
13	Радіатор опалювальний стальний 1400×50	Тип 22		KORADO RADIK	шт	2		
14	Радіатор опалювальний стальний 1600×500	Тип 22		KORADO RADIK	шт	12		
	Труба поліпропіленова зі скловолокна Ø32×4,4	PN20		Berke	м	170		
17	Труба поліпропіленова зі скловолокна Ø25×3,5	PN20		Berke	м	124		

Підпис та дата | Інв. № дубл. | В обмін інв.№ | Підпис та дата | Інв. № ориг.

Зм.	Кіл.	Арк	№док.	Підпис	Дата
Виконав		Мальченко			2018
Перев.		Суржок			2018
Н.контр		Суржок			2018
ГІП		Мальченко			2018

1.2018-ОВ. С

Специфікація обладнання

Стадія	Арк.	Аркушів
РП	1	3

ФОП Суржок

Позиція	Найменування та технічна характеристика	Тип, марка, позначення документа, опитувального листа	Код обладнання, виробу, матеріалу	Завод-виробник	Од. вимірювання	Кількість	Маса од. кг	Примітки
1	2	3	4	5	6	7	8	9
18	Труба поліпропіленова зі скловолокна Ø20×2,8	PN20		Berke	м	44		
19	Теплоізоляція на трубу Ø32товщ. 6 мм	Thermaflex FRZ			м	170		
20	Теплоізоляція на трубу Ø25товщ. 6 мм	Thermaflex FRZ			м	124		
21	Теплоізоляція на трубу Ø20товщ. 6 мм	Thermaflex FRZ			м	44		
	2. Вентиляція							
	Система П-1,В-1							
1	Витяжний вентилятор	Aerostar RV160		Aerostar	комплект	1		
2	Припливний вентилятор	Aerostar RV160		Aerostar	комплект	1		
3	Електричний нагрівач	Aerostar REH 160/3.0		Aerostar	комплект	1		
4	Фільтр касетний	Aerostar RCF 160		Aerostar	комплект	1		
5	Повітровід з оцинкованої сталі Ø160	ГОСТ 19904-90			м	5		
6	Повітровід з оцинкованої сталі Ø140	ГОСТ 19904-90			м	4		
7	Повітровід з оцинкованої сталі Ø125	ГОСТ 19904-90			м	5		
10	Припливно-витяжний анемостат	А125ВР		ВЕНТС	шт	2		
11	Припливно-витяжний анемостат	А100ВР		ВЕНТС	шт.	2		
16	Повітрозабірна решітка 250х150	3070-1Н		ПП «Григоренко»	шт.	1		
17	Зонт на повітровід оцинкованої сталі Ø 160	ГОСТ 19904-90			шт	1		
	Система В-2							
1	Витяжний вентилятор	Aerostar RV250		Aerostar	комплект	1		
2	Повітровід з оцинкованої сталі Ø 250	ГОСТ 19904-90			м	6		
3	Повітровід з оцинкованої сталі Ø 200	ГОСТ 19904-90			м	4		
4	Повітровід з оцинкованої сталі Ø 160	ГОСТ 19904-90			м	7		
5	Повітровід з оцинкованої сталі Ø 140	ГОСТ 19904-90			м	5		
6	Повітровід з оцинкованої сталі Ø 125	ГОСТ 19904-90			м	5		
7	Припливно-витяжний анемостат	А150 ВР		ВЕНТС	шт.	3		
8	Припливно-витяжний анемостат	А125 ВР		ВЕНТС	шт.	4		
9	Дросельний клапан Дк Ду Ø 200			ПП «Григоренко»	шт.	1		
10	Дросельний клапан Дк Ду Ø 140			ПП «Григоренко»	шт.	1		
11	Дросельний клапан Дк Ду Ø 125			ПП «Григоренко»	шт.	1		
12	Зонт на повітровід оцинкованої сталі Ø 250	ГОСТ 19904-90			шт	1		
	Система В-3							
1	Витяжний вентилятор	Aerostar RV160		Aerostar	комплект	1		
2	Повітровід з оцинкованої сталі Ø 160	ГОСТ 19904-90			м	9		
3	Повітровід з оцинкованої сталі Ø 125	ГОСТ 19904-90			м	4		
4	Повітровід з оцинкованої сталі Ø 100	ГОСТ 19904-90			м	5		
5	Припливно-витяжний анемостат	А125 ВР		ВЕНТС	шт.	2		
6	Припливно-витяжний анемостат	А100 ВР		ВЕНТС	шт.	3		
7	Дросельний клапан Дк Ду Ø 125			ПП «Григоренко»	шт.	1		

Позиція	Найменування та технічна характеристика	Тип, марка, позначення документа, опитувального листа	Код обладнання, виробу, матеріалу	Завод-виробник	Од. вимірювання	Кількість	Маса од. кг	Примітки
1	2	3	4	5	6	7	8	9
8	Дросельний клапан Дк Ду Ø 100			ПП «Григоренко»	шт.	2		
9	Зонт на повітровід оцинкованої сталі Ø 160	ГОСТ 19904-90			шт	1		
	Система В-4							
1	Витяжний вентилятор	Aerostar RV200		Aerostar	комплект	1		
2	Повітровід з оцинкованої сталі Ø 200	ГОСТ 19904-90			м	4		
3	Повітровід з оцинкованої сталі 225х250	ГОСТ 19904-90			м	13		
4	Повітровід з оцинкованої сталі 225х200	ГОСТ 19904-90			м	7		
5	Повітровід з оцинкованої сталі 225х125	ГОСТ 19904-90			м	4		
6	Припливно-витяжний дифузор 225х225	ПДК-9		ПП «Григоренко»	шт.	5		
7	Зонт на повітровід оцинкованої сталі Ø 200	ГОСТ 19904-90			шт	1		
	Регулятор обертів RV	RV1		Aerostar	шт	5		
	Кріплення повітропроводів				кг.	100		
	Ізоляція зовнішніх повітропроводів, товщиною 10мм	Пінофол "С"		ООО Колор Пак	м²	10		
	Система віконного провітрювання							
	Віконний провітрювач Ventair	Ventair II TRn		Ventair	шт	31		